Умывальник Терра-Лайт 600

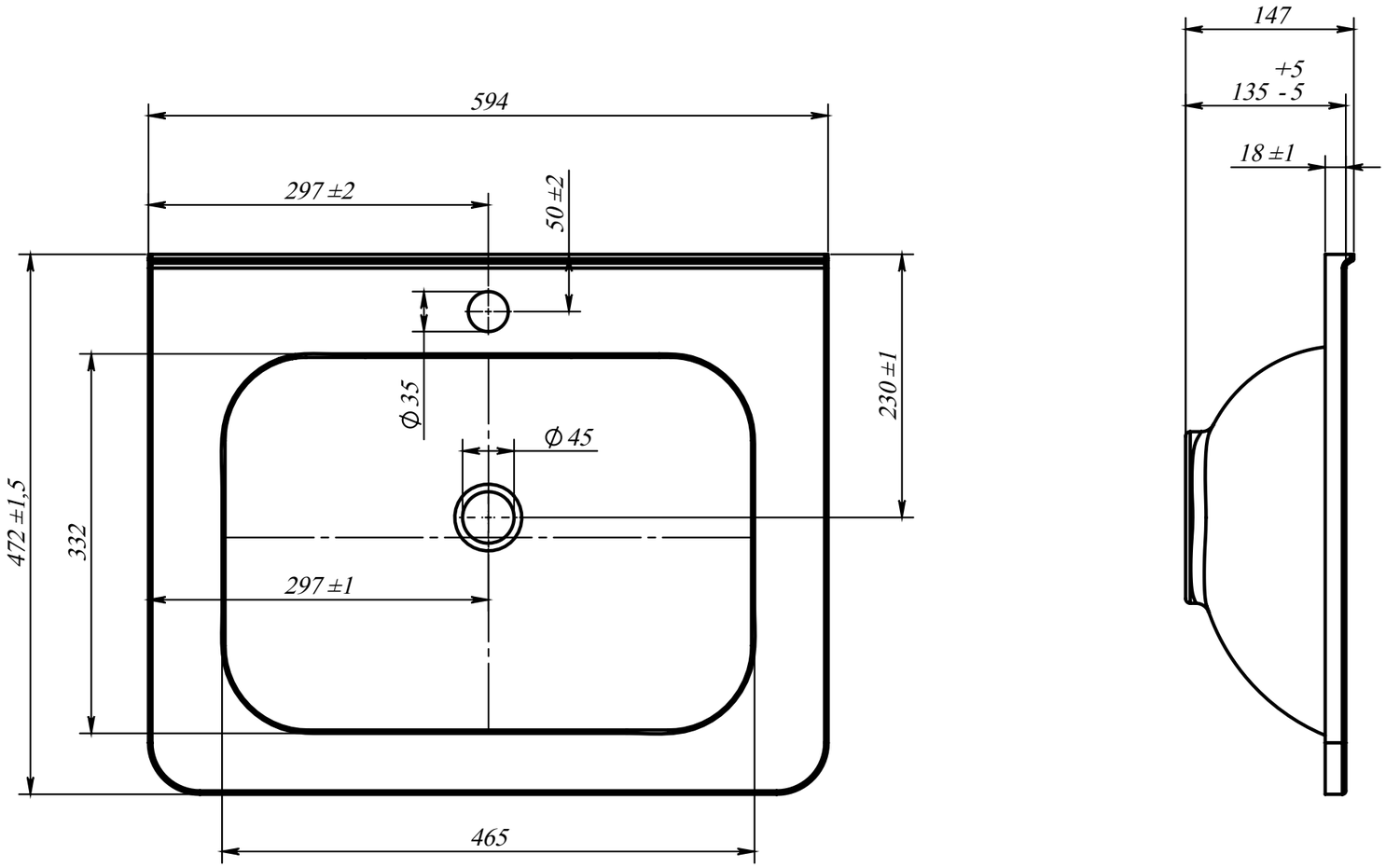

Изм	Лист	№ докум.	Подп.	Дата	Умывальник Терра-Лайт 600		
Разраб.				19.07.2016	Умывальник	Лит.	Масса: 10.56 / Масштаб: 1:5
Пров.						Лист 1	Листов 1
Т. контр.							
Метролог					Полимербетон		
Н. контр.							
Утв.							

Подпись и дата | Инв. № дубл. | Взам. инв. № | Подпись и дата | Инв. № подл.

Лист 1 Листов 4 Копировал Формат А3

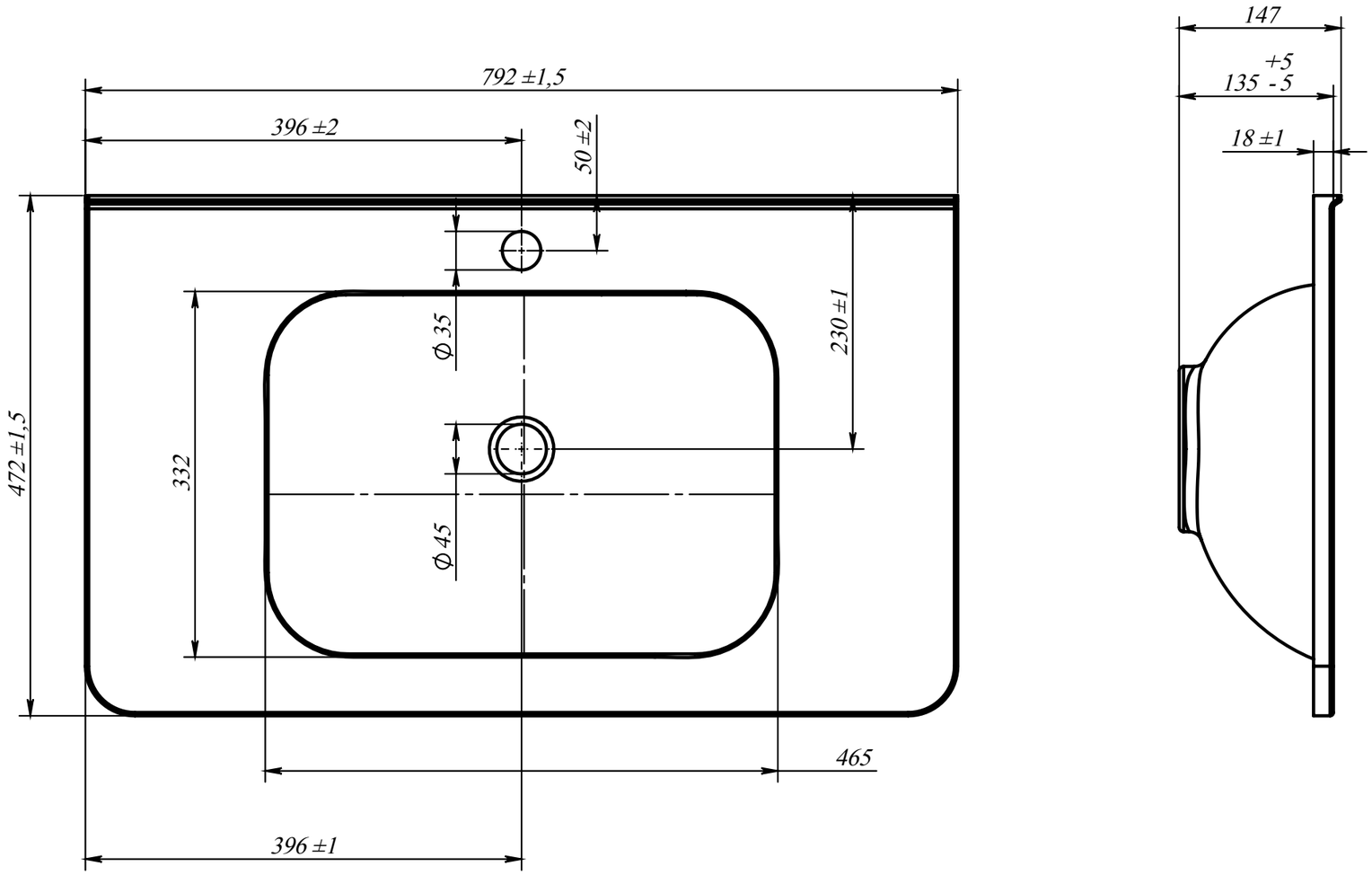

					Умывальник Терра-Лайт 800		
Изм	Лист	№ докум.	Подп.	Дата	Умывальник	Лит.	Масса	Масштаб
Разраб.				19.07.2016			14.45	1:5
Пров.						Лист 1	Листов 1
Т. контр.							
Метролог					Полимербетон		
Н. контр.							
Утв.							

Подпись и дата | Инв. № дубл. | Взам. инв. № | Подпись и дата | Инв. № подл.

Умывальник Терра-Лайт 600

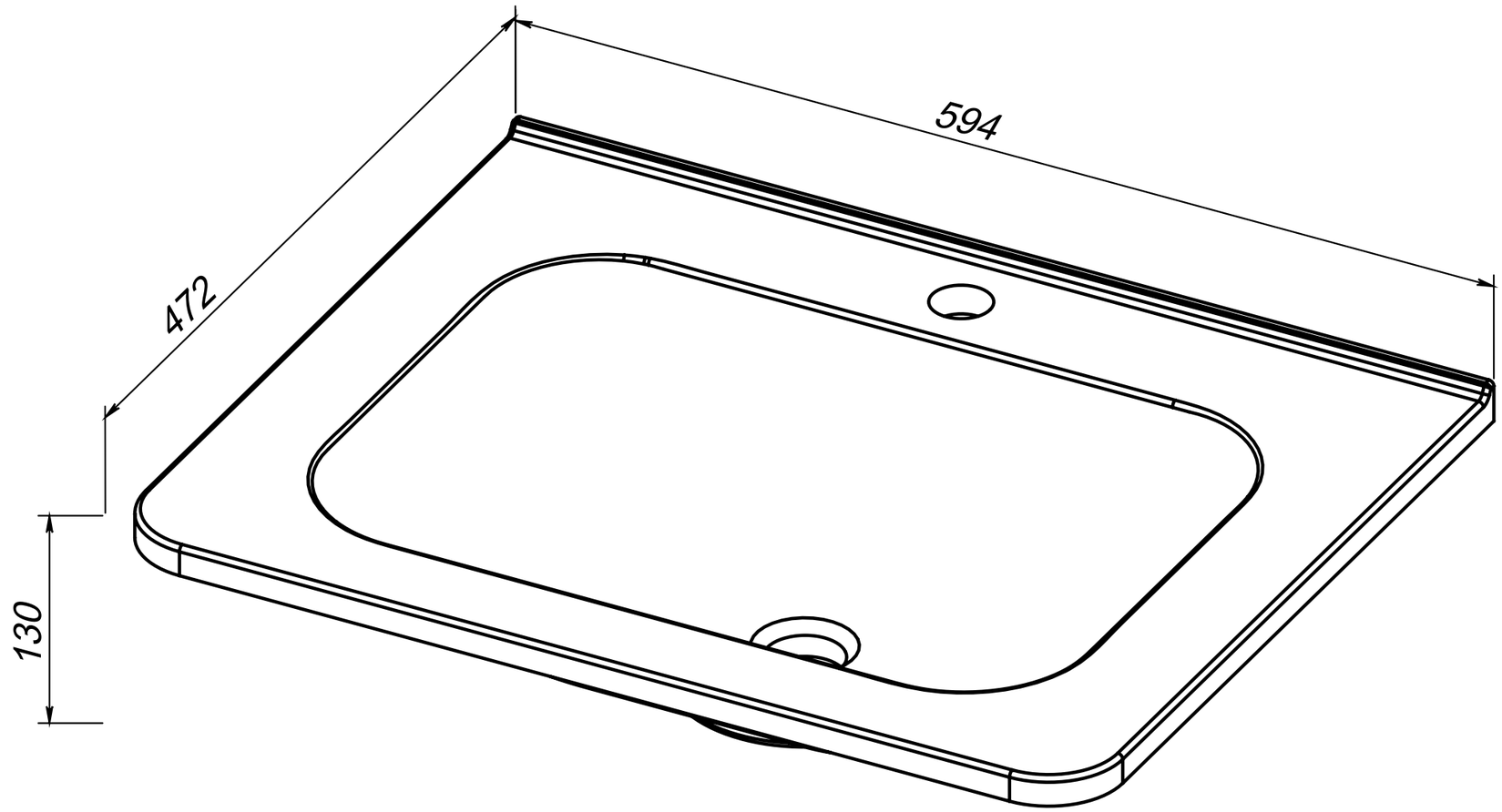

					Умывальник Терра-Лайт 600		
Изм	Лист	№ докум.	Подп.	Дата			
Разраб.				19.07.2016	Умывальник	Лит.	Масса: 10.56 / Масштаб: 1:3
Пров.						Лист 1	Листов 1
Т. контр.							
Метролог					Полимербетон		
Н. контр.							
Утв.							

Подпись и дата | Инв. № дубл. | Взам. инв. № | Подпись и дата | Инв. № подл.

Лист 3 Листов 4 Копировал Формат А3

Умывальник Терра-Лайт 800

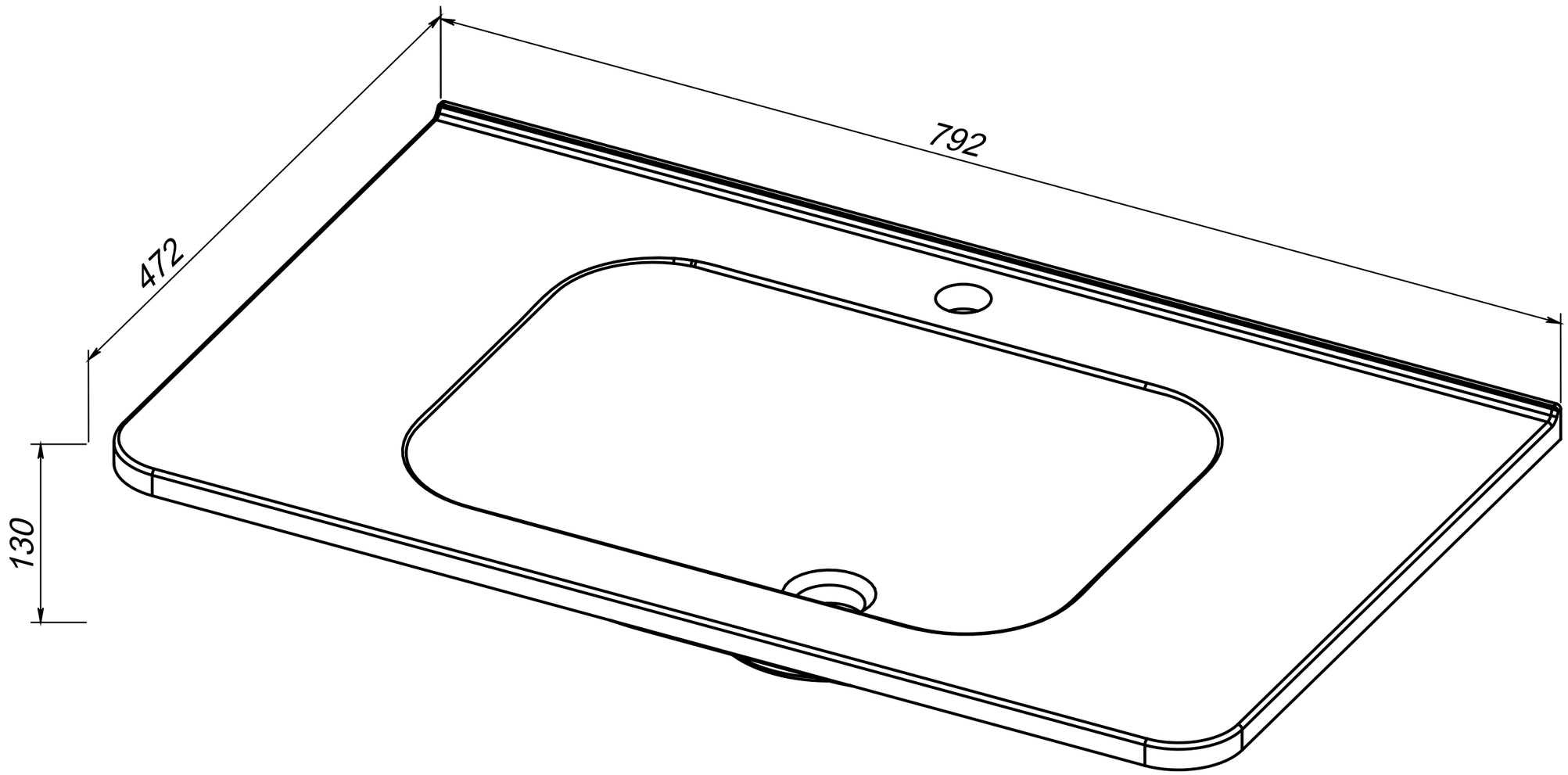

					Умывальник Терра-Лайт 800			
Изм	Лист	№ докум.	Подп.	Дата				
Разраб.				19.07.2016	Умывальник	Лит.	Масса	Масштаб
Пров.							14.45	1:3
Т. контр.						Лист 1	Листов 1	
Метролог					Полимербетон			
Н. контр.								
Утв.								

Подпись и дата | Инв. № дубл. | Взам. инв. № | Подпись и дата | Инв. № подл.

Копировал Формат А3